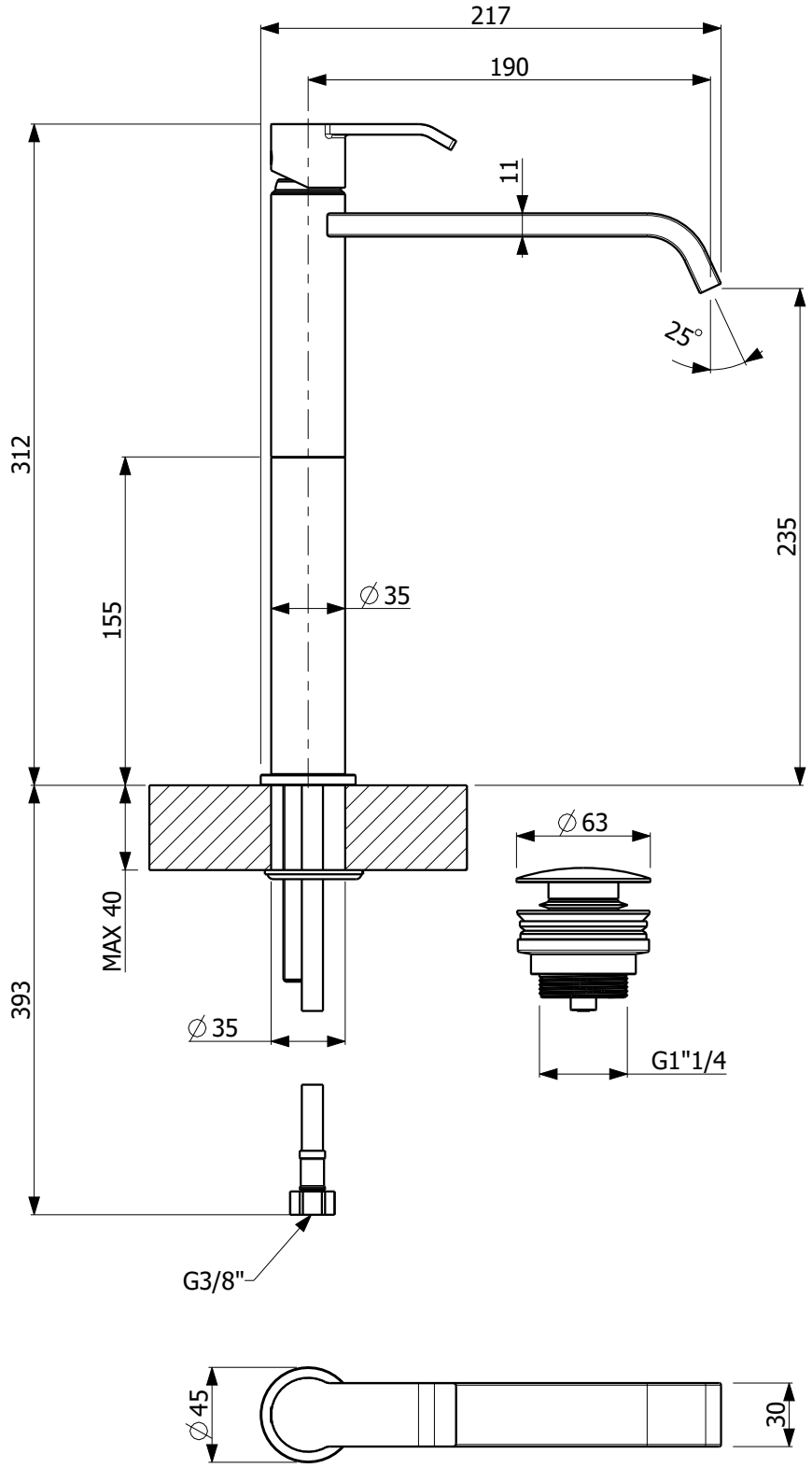

ARMANDO VICARIO Armando Vicario & C. Srl Via De Gasperi, 49 - 28024 Gozzano (NO) - Italy Tel. +39 0322 917445, Fax +39 0322 917522 www.vicarioarmando.com	DESCRIZIONE Mix monoc. lavabo alto con scarico push STILE		SERIE STILE
			DATA MODIFICA: 30/06/22
	CODICE 50 0266		PESO [kg] 2.2
	Rev. Ver.: 00.6	DATA: 29/10/15	TOLL. ±5 mm

Tutti i diritti sono riservati. Nessuna parte del disegno puo' essere riprodotta o resa pubblica, senza l'autorizzazione scritta della Vicario Armando & C. Srl - Ottobre 2015 copyright © Vicario Armando & C. Srl