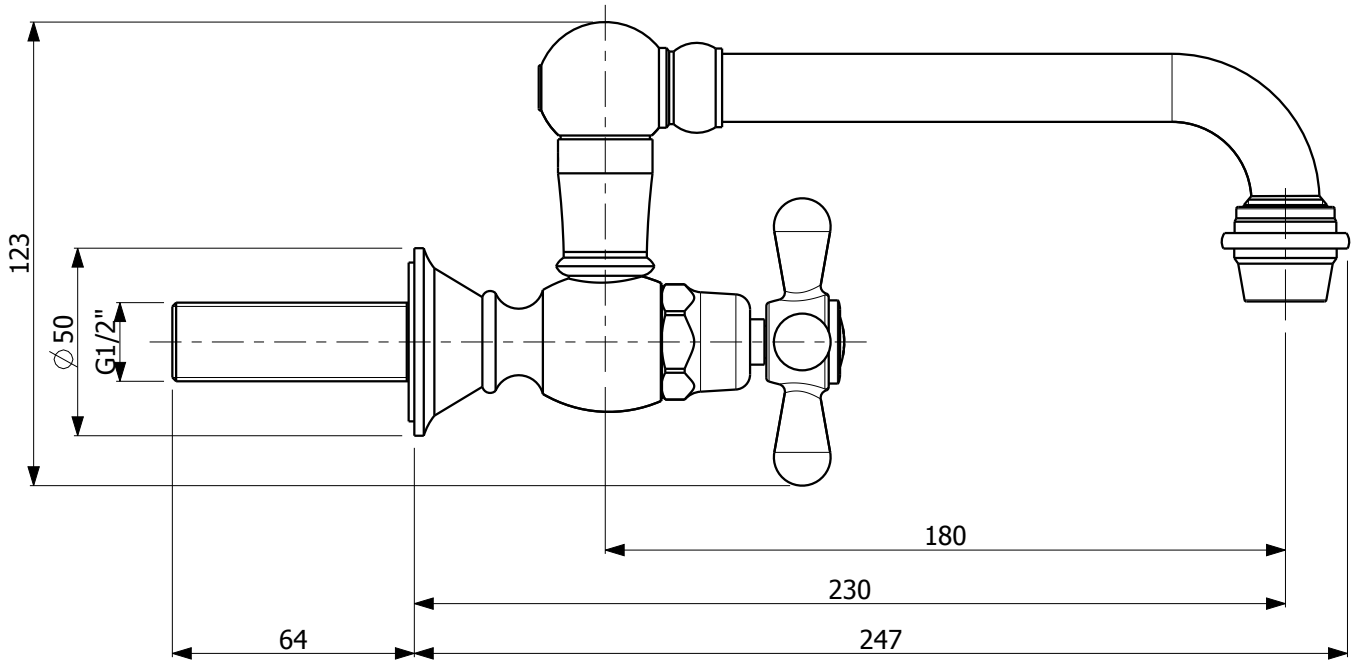

ARMANDO VICARIO

Armando Vicario & C. Srl
Via De Gasperi, 49 - 28024 Gozzano (NO) - Italy
Tel. +39 0322 93405, +39 0322 94386
Fax +39 0322 956451 www.vicarioarmando.com

DESCRIZIONE Monoforo lavello a parete 721 COLD		SERIE 721 DATA MODIFICA: 16/01/18
CODICE 40 0501VIC0		
Rev. Ver.: 00.4	DATA: 12/06/14	TOLL. ±5 mm

Tutti i diritti sono riservati. Nessuna parte del disegno puo' essere riprodotta o resa pubblica, senza l'autorizzazione scritta della Vicario Armando & C. Srl - Giugno 2014 copyright © Vicario Armando & C. Srl